第61回松本市市民体育大会春季大会
平成30年4月30日（月）
浅間温泉庭球公園

高校男子ダブルス

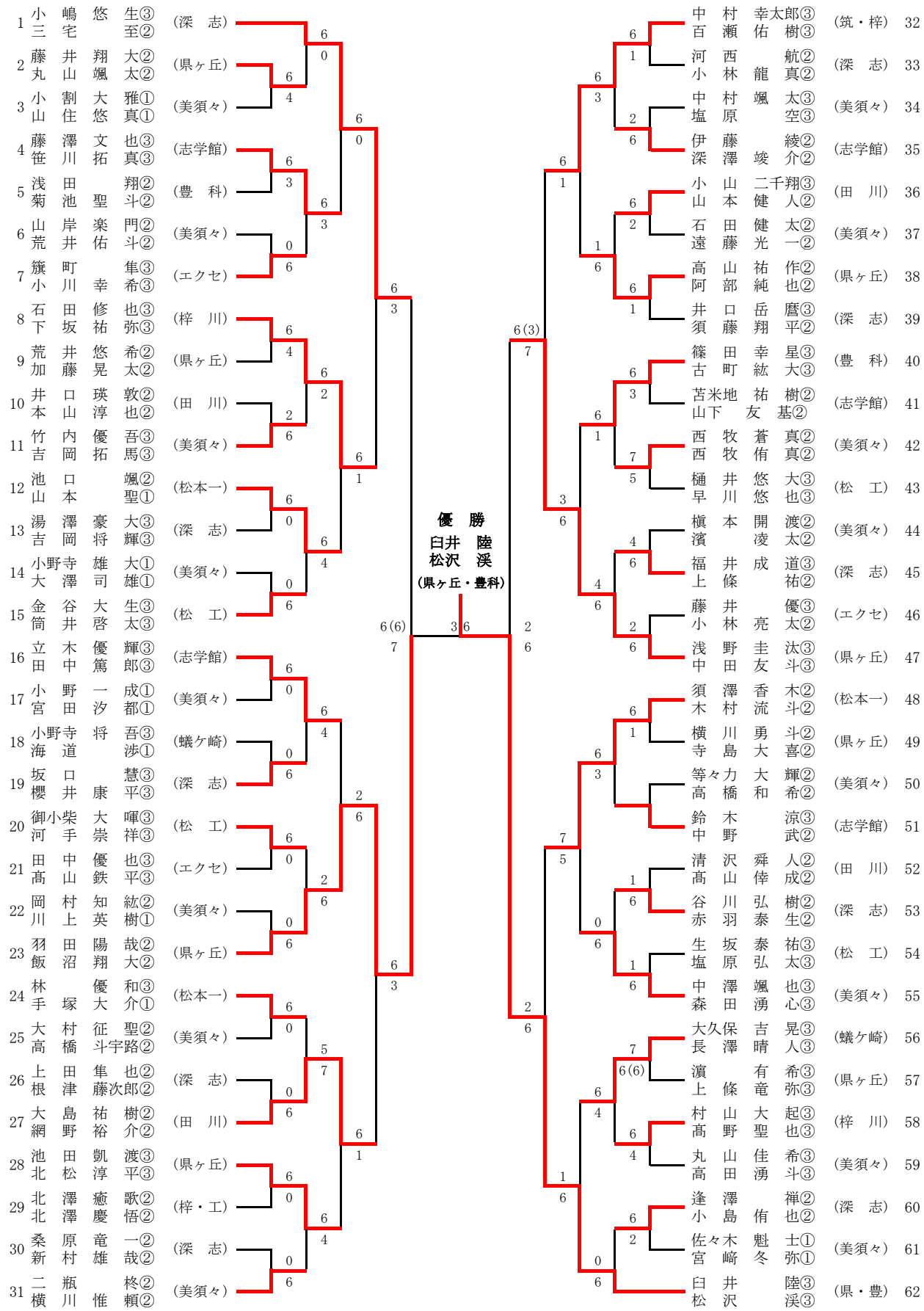

３位決定戦

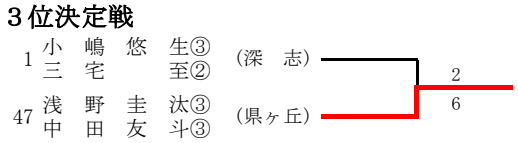

第61回松本市市民体育大会春季大会
平成30年4月30日（月）
浅間温泉庭球公園

高校女子ダブルス

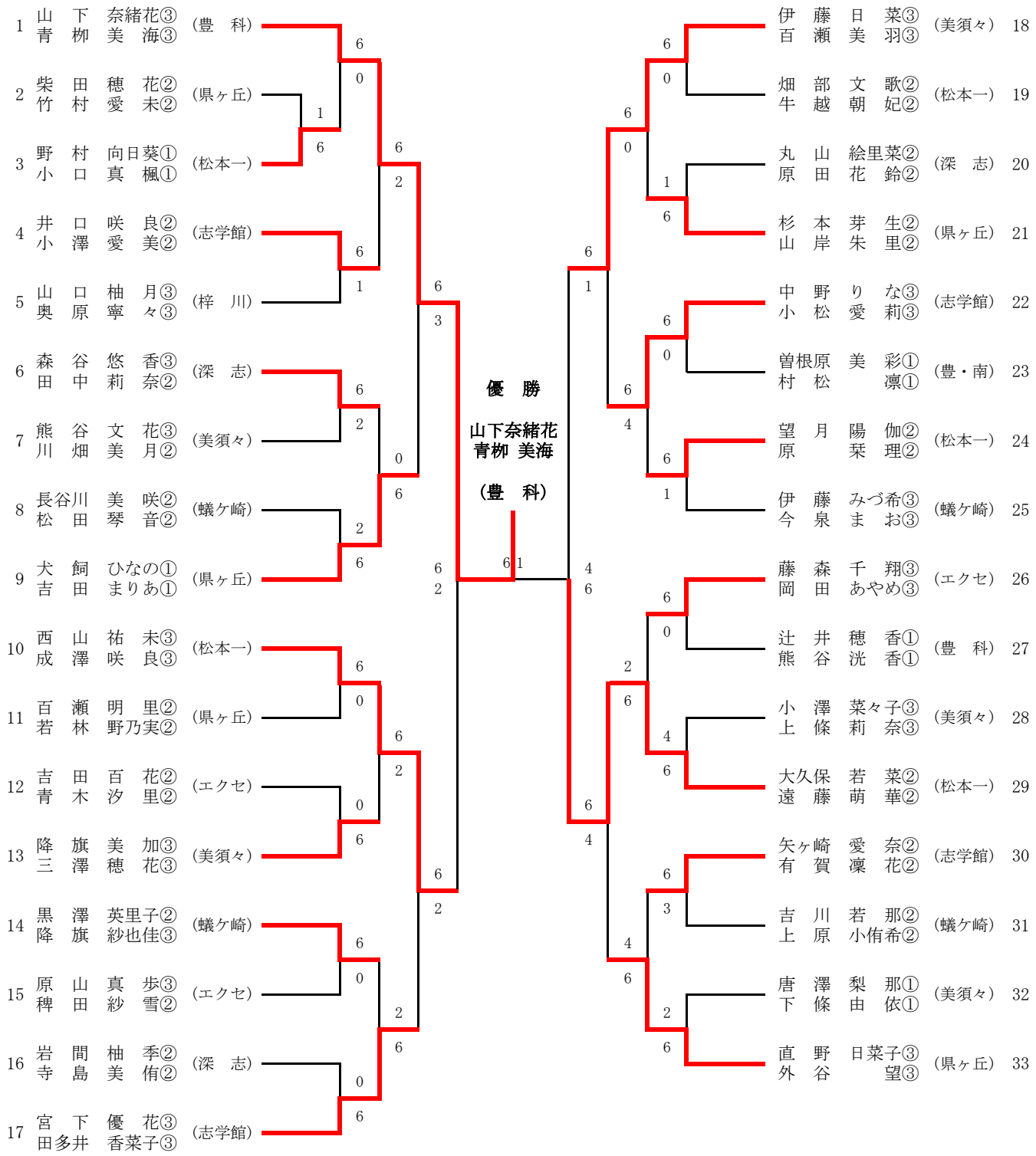
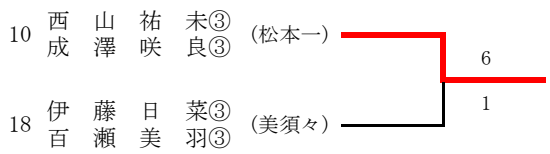
３位決定戦