第62回松本市市民体育大会春季大会
平成31年4月29日（月）
浅間温泉庭球公園

高校男子ダブルス

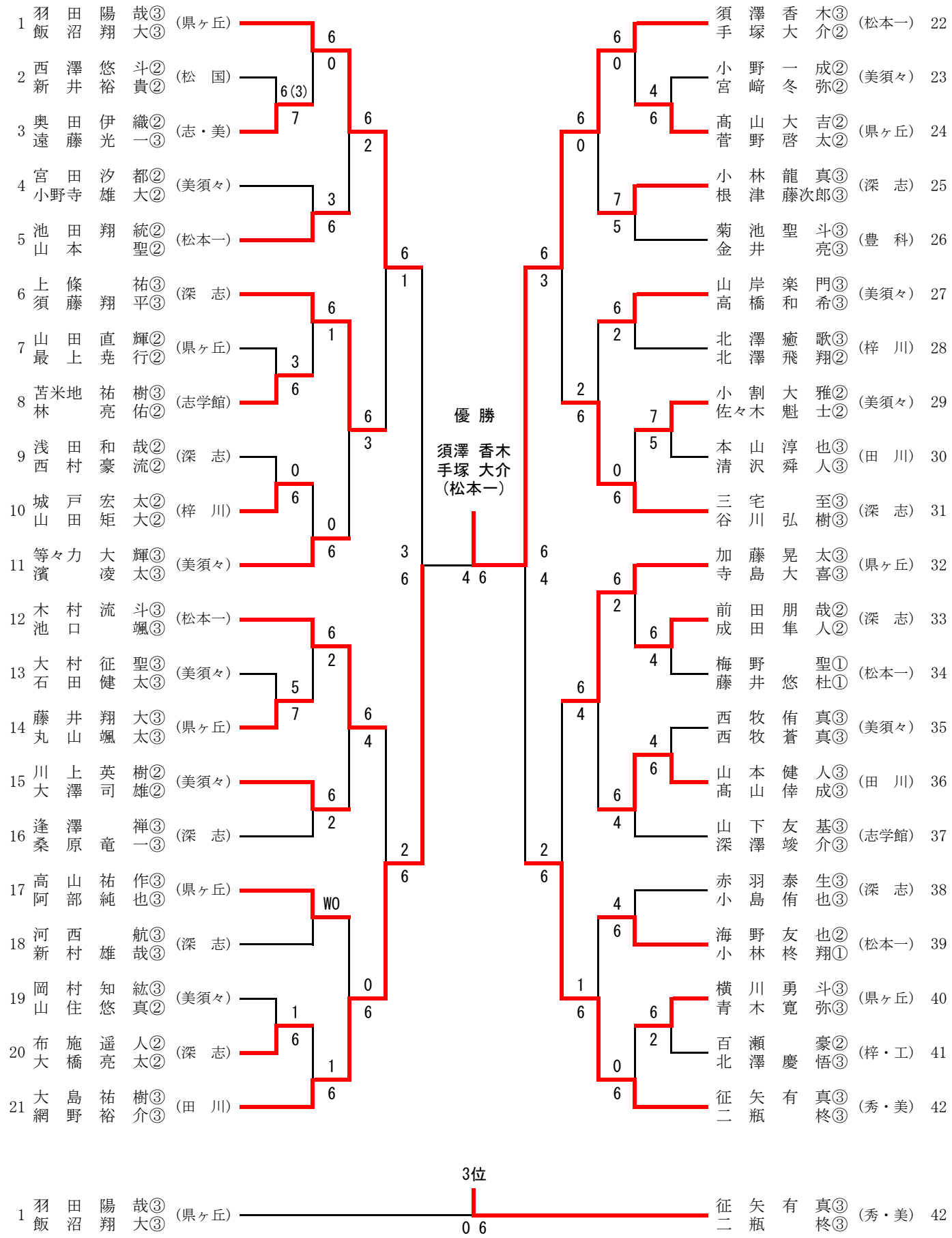

第62回松本市市民体育大会春季大会
平成31年4月29日（月）
浅間温泉庭球公園
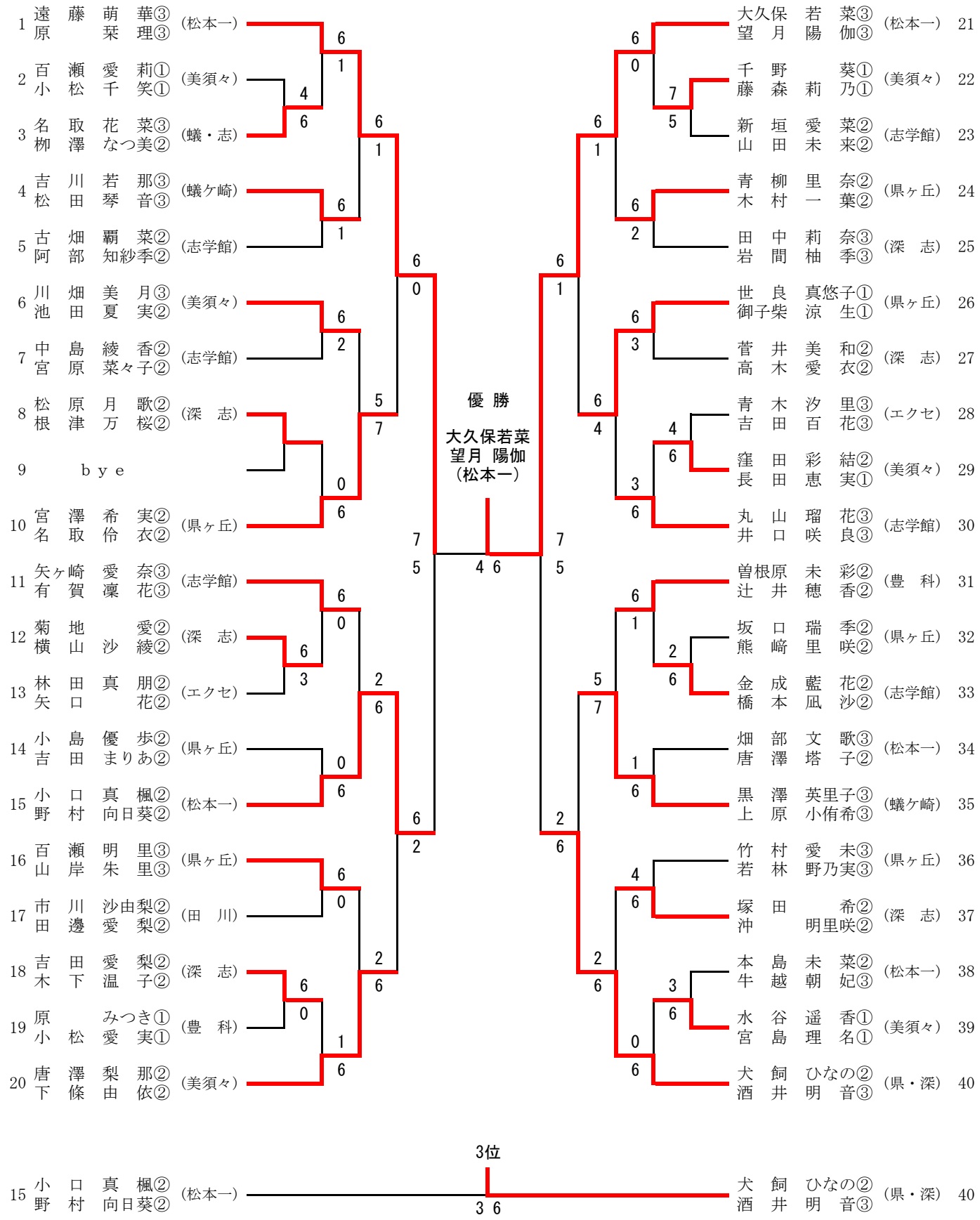
高校女子ダブルス