第51回松本市市民体育大会秋季大会
平成20年9月23日
松本市浅間温泉庭球場

高校女子ダブルス

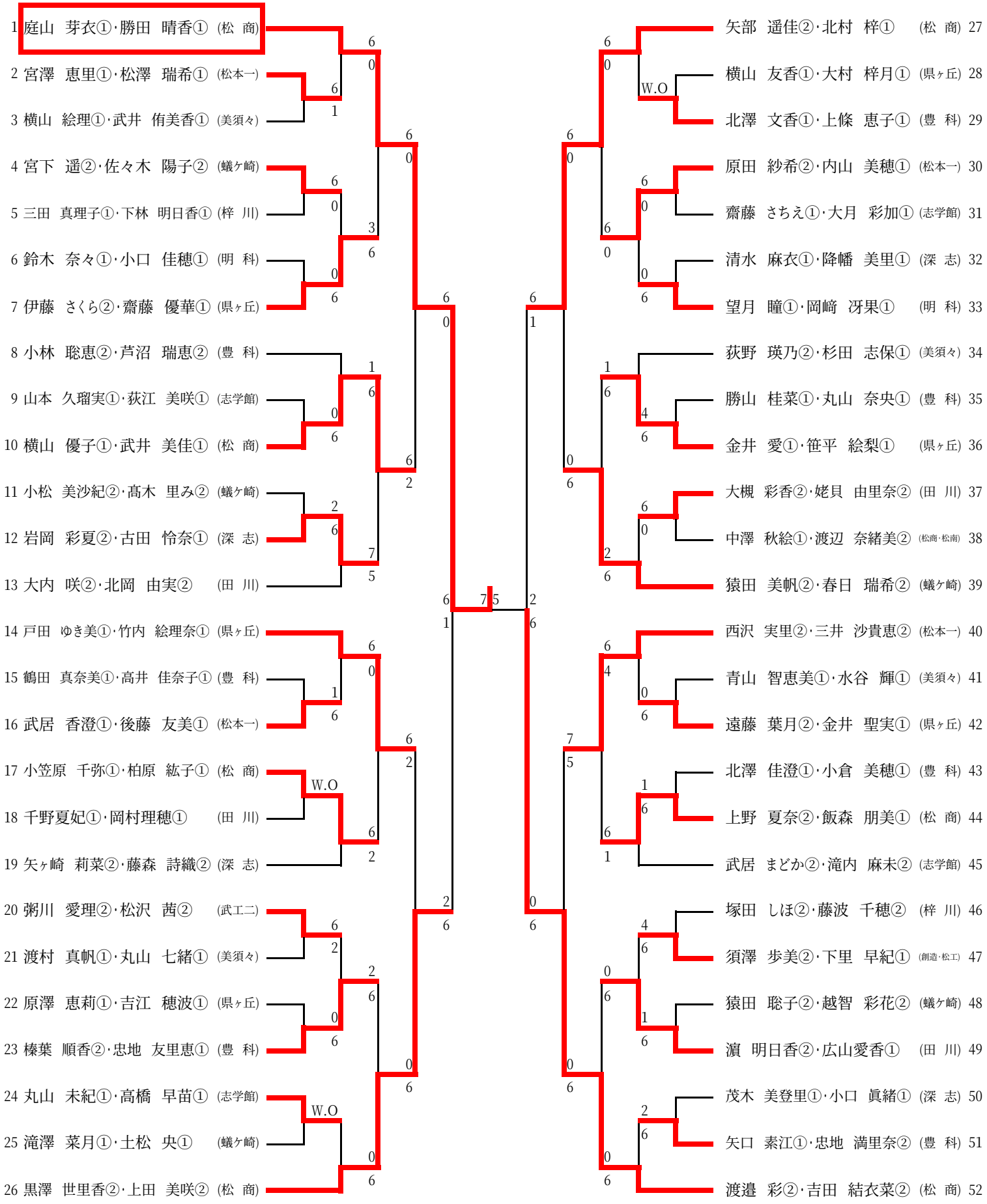

第51回松本市市民体育大会秋季大会
平成20年9月23日
松本市浅間温泉庭球場
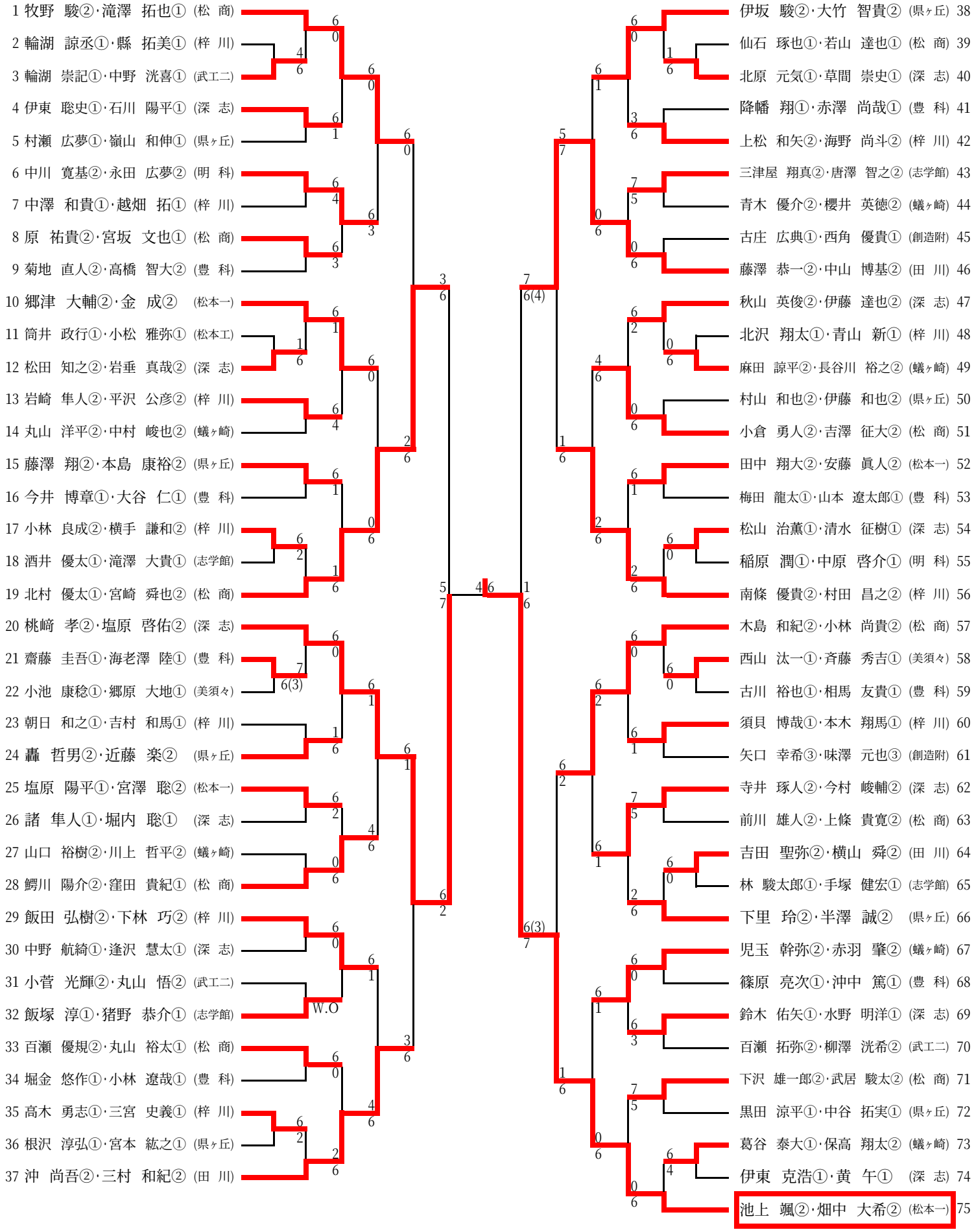
高校男子ダブルス