第54回松本市市民体育大会春季大会
平成23年4月30日
松本市浅間温泉庭球場

高校男子ダブルス

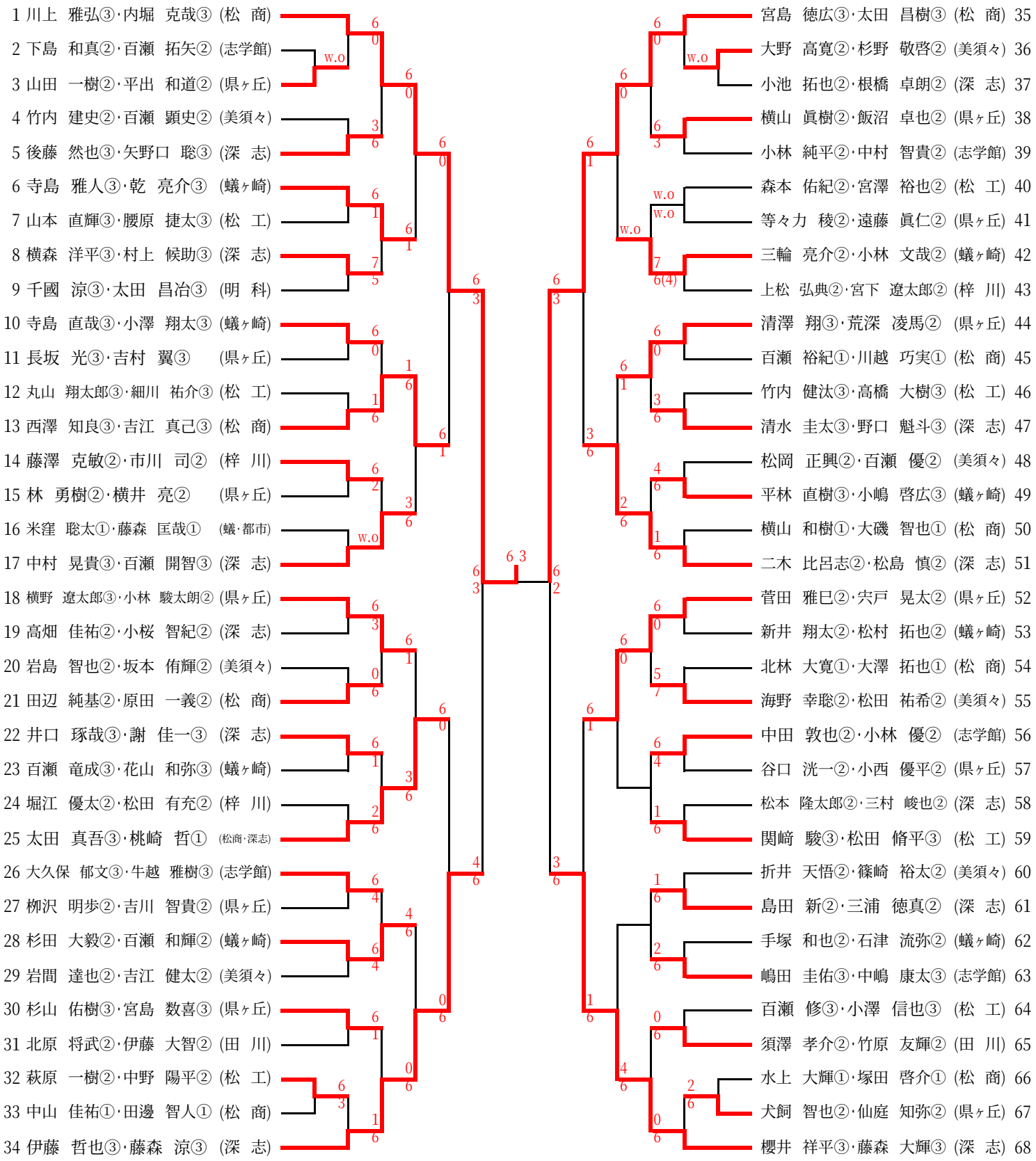

第54回松本市市民体育大会春季大会
平成23年4月30日
松本市浅間温泉庭球場
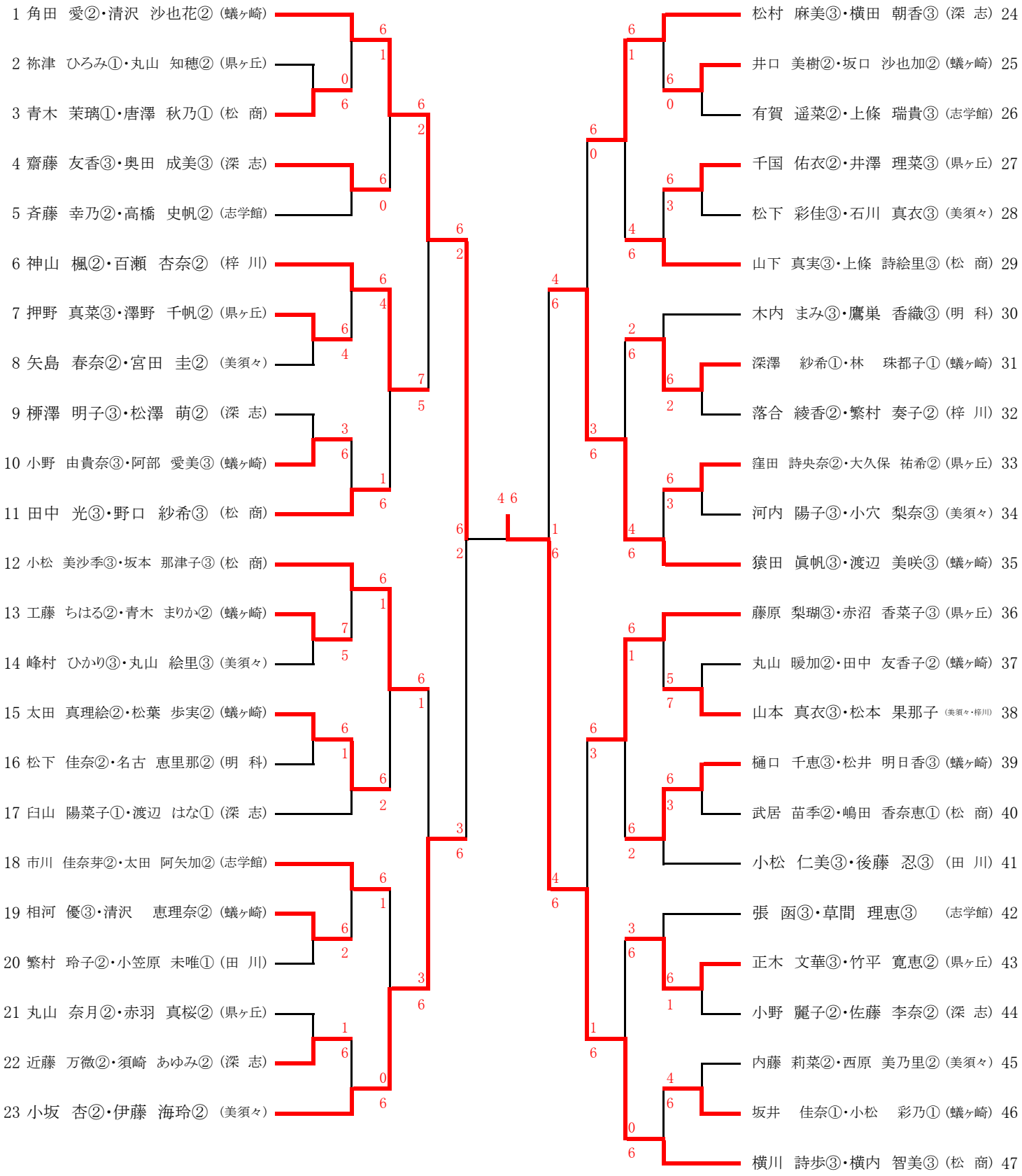
高校女子ダブルス