第３０回　全国選抜高校テニス大会
長野県中信地区予選会男子要項

１．主　催　　長野県テニス協会
２．共　催　　長野県中信高等学校体育連盟
３．主　管　　長野県中信高等学校体育連盟テニス専門部
４．期　日　　８月　８日（水）　午前１２時００分集合・受付（ドーム前）
抽選（該当校代表者）１２：１０
監督者会議　１２：２０（オーダー用紙提出）
開会式　１２：４０　（ドーム前）
公式練習　１３：００～１３：２０
試合開始　１３：２５　~~終了　１７：００~~
８月　９日（木）　午前８時００分集合　試合開始　８：３０
８月１０日（金）　午前８時００分集合　試合開始　８：３０
５．会　場　　８／８　やまびこドーム　　８／９・１０　スカイパーク
６．参加資格　１・２学年在学中の生徒で、平成１年４月２日以降に生まれた者
ただし、同一学年での出場は１回とする。
７．参 加 料　１チーム　　３５００円（当日ご提出ください）
８．試 合 球　ウイルソン（男子 Extra Duty、女子 Regular Duty　本年度全国大会使用球）
専門部で用意、参加料と併せて当日徴収。１缶５００円×５＝２５００円
９．登録方法　①登録は５人以上９人以下。登録順位については、「長野県Ｊｒシード基準表」２００ポイント以上はこれに従う。それ以外は、校内ランクによる。
７名以下の登録の場合、当日w.oの選手がでるとそのチームは失格となる。
やむを得ない事情（入院など）が生じた場合は、事前に登録人数の変更をする。（最終、監督者会議）ただし、５名を下回ってしまうと出場はできない。（締め切り以降の変更は直接藤森まで）
②県大会は７名以上９人以下の登録。７名未満で県大会出場権を獲得した学校は、県大会登録までに７名以上の選手をそろえて登録。
この条件を満たせない場合には県大会出場権は次の順位チームに移す。
10．試合方法　①学校対抗団体戦（男女各１チーム）
②２ダブルス、３シングルスの５ポイント
③各試合とも１セットマッチ（６－６で１２ポイントのタイブレーク）
④ダブルスとシングルスを同一選手が兼ねることはできない。シングルス１・２・３はランキングの高い順に、ダブルス１・２はペアのランキングの和の小さい順に上位とするが、ダブルスで和が同数の場合は、上位ランクの者のいるペアを上位とする。
⑤試合順はＳ１→Ｄ１→Ｓ２→Ｄ２→Ｓ３の順を原則とする。５名登録の場合はＤ２・Ｓ３を不戦敗とし、６名登録の場合はＳ３を不戦敗とする。
⑥決勝戦と並行して、順位決定戦を行う。~~各ブロックの、決勝に進まない最上位校が、出場権を持つ。~~
⑦審判は各校の審判要員が本部の指示により行う。
11．競技上の注意　①ベンチコーチは登録された監督または選手とし、各コート１名以内とする。
②試合開始直前の練習は、サービス各サイド２本ずつのみとする。
③ウェアーは、テニスウェアーとする。（Ｔシャツタイプ不可）
④選手並びに選手以外の部員のピアス等の装飾品の着用は認めない。また、茶髪・パーマ・化粧なども禁止とする。
⑤その他は、日本テニス協会の競技規定に従う。
12．参加申込　　**申し込み期間は、７／２０（金）～７／３１（火）です。（締切厳守）**
申 込 先　中信テニスＨＰ　http://chs-tennis.net/smash/
13．その他　(1) 中信総体の結果をもとに４シード校を決め、残りは原則当日抽選。但し規定によりストレートイン該当校（本年度松商学園男子・女子）があるので、第４番目シードを専門部により決定する。なお、４校以外にも、登録選手のシード基準表のポイント、中信国体予選の実績により、第５シード以下について決定する場合もある。
(2) ストレートインを含めて、男子は６チームが、９月１日（土）・２日（日）予備日３日（月）に軽井沢町塩沢テニスコートで行われる県大会への出場権を得る。申し込みは地区大会終了後、会場にて行う。

第30回全国選抜高校テニス大会　長野県中信地区予選会 [男子]

平成19年8月8日～10日
やまびこドーム･スカイパーク

【メインドロー】

･準決勝進出校は県大会出場権を得る

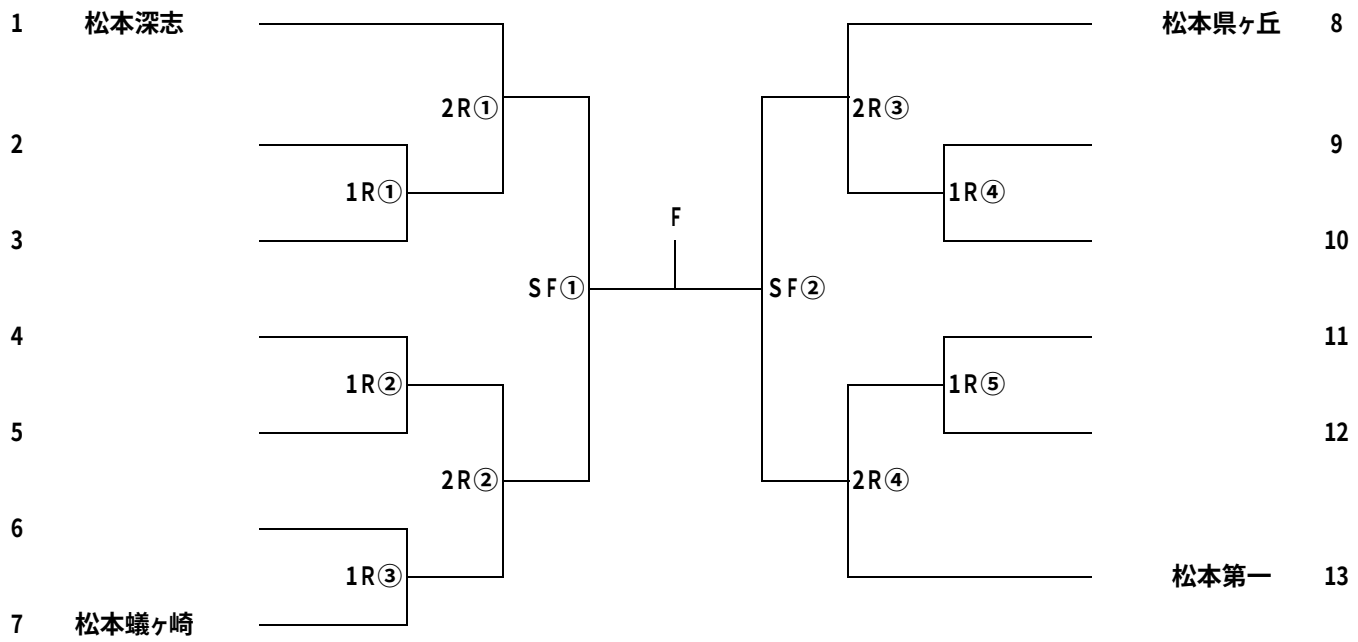

3位決定戦

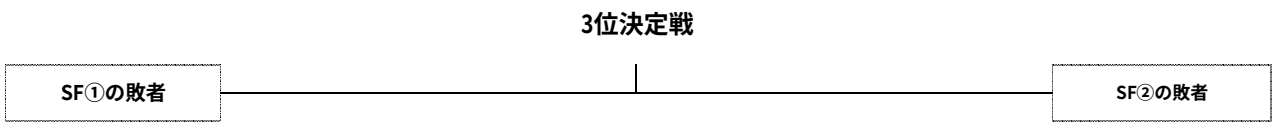

【5位決定ﾄｰﾅﾒﾝﾄ】

･優勝校は県大会出場権を得る

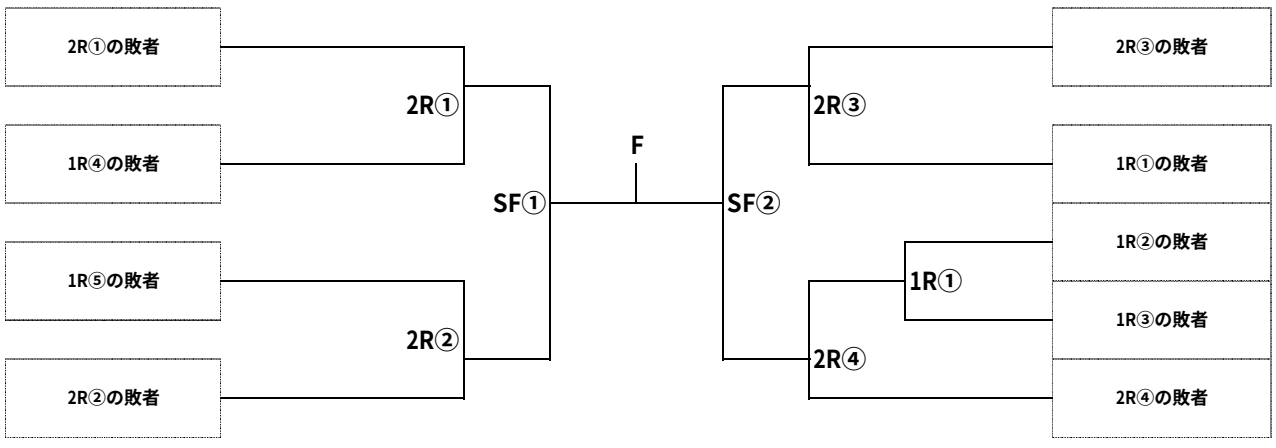

	学校名	監督	No.1	No.2	No.3	No.4	No.5	No.6	No.7	No.8	No.9
1	松本深志	横井　晃	桃崎　孝①	辻　遥一②	伊藤　達也①	大熊　将史②	山口　悠太②	堀尾　元志②	内山　航太②	後藤　成聡②	田中　優磨②
2	梓 川	横川　雅教	南條　優貴①	飯田　弘樹①	下林　巧①	清水　郁弥②	上松　和矢①	村田　昌之①	望月　康平②	岩崎　隼人①	海野　尚斗①
3	松本工業	見波　泰	手塚　翔太②	安田　祐司②	野本　良樹②	山田　皆都②	徳嵩　裕也①	嶋田　援①	杉村　拓海①	大池　勝久②	入山　勇人②
4	松本美須々ヶ丘	内山　昌吾	小林　優己②	山内　拓弥②	幅　雄基②	中村　美弦①	上條　健太①	唐沢　翔②	三村　治斗②	茅野　健太郎①	飯野　政喜②
5	池田工業	青島　修	鎌﨑　健②	西澤　聡一郎　①	中村　翔②	丸山　令利①	鷲澤　英司②	佐藤　祐樹　①	赤沼　友章①	小西　貴幸①	
6	武工大二高	藤森　美保	柳澤　洸希①	百瀬　拓弥①	栩平　晃希②	原田　岳明②	緒方　蓮①	米窪　広志①	小菅　光輝①		
7	松本蟻ヶ崎	倉下　哲哉	藤森　悠生②	赤澤　史哉②	清水　邑②	宮下　翔平②	松下　敏之②	足助　優二②	中澤　利彰②	丸山　洋平①	中山　幸郎②
8	松本県ヶ丘	宮下　敏明	小澤　祐輝②	曽根原　寛和②	青木　健史②	大竹　智貴①	半澤　誠①	伊坂　駿①	花村　亮②	一志　壽朗①	横川　智裕②
9	明 科	丸山　春樹	小林　三成②	矢花　大貴②	中川　寛基①	小林　宥喜①	伊海田　昌弥①	永田　広夢①	小林　和輝①	上條　大槻①	
10	塩尻志学館	上條　浩	巾　一貴②	百瀬　恭平②	桜井　龍正②	百瀬　雅朗②	藤森　涼太②	中嶋　大知②	平出　拓也②	南雲　崇宏　②	
11	田 川	金井　和	吉江　幸平②	沖　尚吾①	平岡　勇生②	市川　浩輔②	三村　和紀①	中山　博基①	藤澤　恭一①	中村　鷹也②	
12	大 町	井原　信	長瀬　明敏①	平澤　亮太①	舟木　元紀①	岡崎　将太①	勝野　鷹矢①	荒巻　懐喜①	松澤　晴季①		
13	松本第一	柵山寛之	堤　智郎②	藤森　俊祐②	馬渕　雅人②	畑中大希①	池上　颯①	上條　聡明②	郷津大輔①	須山　紘伸②	田中翔大①

第３０回　全国選抜高校テニス大会
長野県中信地区予選会女子要項

１．主　催　　長野県テニス協会
２．共　催　　長野県中信高等学校体育連盟
３．主　管　　長野県中信高等学校体育連盟テニス専門部
４．期　日　　８月　８日（水）　　午前８時００分集合 公式練習（受付後～８：３０）
　　抽選（該当校代表者）８：０５
　　監督者会議　８：２０（オーダー用紙提出）
　　開会式　８：４０　試合開始　９：１０
　　８月　９日（木）　　午前８時００分集合　試合開始　８：３０
　　８月１０日（金）　　午前８時００分集合　試合開始　８：３０
５．会　場　　塩尻市中央スポーツ公園西コート（Ａ～Ｄ）
６．参加資格　　１・２学年在学中の生徒で、平成１年４月２日以降に生まれた者
　　ただし、同一学年での出場は１回とする。
７．参 加 料　　１チーム　　３５００円（当日ご提出ください）
８．試 合 球　　ウイルソン（男子 Extra Duty、女子 Regular Duty　本年度全国大会使用球）
　　専門部で用意、参加料と併せて当日徴収。１缶５００円×５＝２５００円
９．登録方法　　①登録は５人以上９人以下。登録順位については、「長野県Ｊｒシード基準表」２００ポイント以上はこれに従う。それ以外は、校内ランクによる。
　　７名以下の登録の場合、当日w.oの選手がでるとそのチームは失格となる。
　　やむを得ない事情（入院など）が生じた場合は、事前に登録人数の変更をする。（最終、監督者会議）ただし、５名を下回ってしまうと出場はできない。（締め切り以降の変更は直接藤森まで）
　　②県大会は７名以上９人以下の登録。７名未満で県大会出場権を獲得した学校は、県大会登録までに７名以上の選手をそろえて登録。
　　この条件を満たせない場合には県大会出場権は次の順位チームに移す。
10．試合方法　　①学校対抗団体戦（男女各１チーム）
　　②２ダブルス、３シングルスの５ポイント
　　③各試合とも１セットマッチ（６－６で１２ポイントのタイブレーク）
　　④ダブルスとシングルスを同一選手が兼ねることはできない。シングルス１・２・３はランキングの高い順に、ダブルス１・２はペアのランキングの和の小さい順に上位とするが、ダブルスで和が同数の場合は、上位ランクの者のいるペアを上位とする。
　　⑤試合順はＳ１→Ｄ１→Ｓ２→Ｄ２→Ｓ３の順を原則とする。５名登録の場合はＤ２・Ｓ３を不戦敗とし、６名登録の場合はＳ３を不戦敗とする。
　　⑥決勝戦と並行して、順位決定戦を行う。~~各ブロックの、決勝に進まない最上位校が、出場権を持つ。~~
　　⑦審判は各校の審判要員が本部の指示により行う。
11．競技上の注意　①ベンチコーチは登録された監督または選手とし、各コート１名以内とする。
　　②試合開始直前の練習は、サービス各サイド２本ずつのみとする。
　　③ウェアーは、テニスウェアーとする。（Ｔシャツタイプ不可）
　　④選手並びに選手以外の部員のピアス等の装飾品の着用は認めない。また、茶髪・パーマ・化粧なども禁止とする。
　　⑤その他は、日本テニス協会の競技規定に従う。
12．参加申込　　**申し込み期間は、７／２０（金）～７／３１（火）です。（締切厳守）**
　　申 込 先　中信テニスＨＰ　http://chs-tennis.net/smash/
13．その他　(1) 中信総体の結果をもとに４シード校を決め、残りは原則当日抽選。但し規定によりストレートイン該当校（本年度松商学園男子・女子）があるので、第４番目シードを専門部により決定する。なお、４校以外にも、登録選手のシード基準表のポイント、中信国体予選の実績により、第５シード以下について決定する場合もある。
　　(2) ストレートインを含めて、女子は５チームが、９月１日（土）・２日（日）予備日３日（月）に軽井沢町塩沢テニスコートで行われる県大会への出場権を得る。申し込みは地区大会終了後、会場にて行う。

第30回全国選抜高校テニス大会　長野県中信地区予選会 [女子]

平成19年8月8日～10日
塩尻中央スポーツ公園テニスコート

[予選リーグ]　　※ 各リーグ1位校は県大会出場権を得る

A

	松本県ヶ丘			順位
松本県ヶ丘		=	=	
		S1 -	S1 -	
		S2 -	S2 -	
		S3 -	S3 -	
		D1 -	D1 -	
		D2 -	D2 -	
	=		=	
	S1 -		S1 -	
	S2 -		S2 -	
	S3 -		S3 -	
	D1 -		D1 -	
	D2 -		D2 -	
	=	=		
	S1 -	S1 -		
	S2 -	S2 -		
	S3 -	S3 -		
	D1 -	D1 -		
	D2 -	D2 -		

B

	松本蟻ヶ崎			順位
松本蟻ヶ崎		=	=	
		S1 -	S1 -	
		S2 -	S2 -	
		S3 -	S3 -	
		D1 -	D1 -	
		D2 -	D2 -	
	=		=	
	S1 -		S1 -	
	S2 -		S2 -	
	S3 -		S3 -	
	D1 -		D1 -	
	D2 -		D2 -	
	=	=		
	S1 -	S1 -		
	S2 -	S2 -		
	S3 -	S3 -		
	D1 -	D1 -		
	D2 -	D2 -		

C

	松本第一			順位
松本第一		=	=	
		S1 -	S1 -	
		S2 -	S2 -	
		S3 -	S3 -	
		D1 -	D1 -	
		D2 -	D2 -	
	=		=	
	S1 -		S1 -	
	S2 -		S2 -	
	S3 -		S3 -	
	D1 -		D1 -	
	D2 -		D2 -	
	=	=		
	S1 -	S1 -		
	S2 -	S2 -		
	S3 -	S3 -		
	D1 -	D1 -		
	D2 -	D2 -		

[1位～3位決定リーグ]

				順位
		=	=	
		S1 -	S1 -	
		S2 -	S2 -	
		S3 -	S3 -	
		D1 -	D1 -	
		D2 -	D2 -	
	=		=	
	S1 -		S1 -	
	S2 -		S2 -	
	S3 -		S3 -	
	D1 -		D1 -	
	D2 -		D2 -	
	=	=		
	S1 -	S1 -		
	S2 -	S2 -		
	S3 -	S3 -		
	D1 -	D1 -		
	D2 -	D2 -		

[4位決定戦] ※4位校は県大会出場権を得る

D

	Aの2位	Bの3位	Cの3位	順位
Aの2位		=	=	
		S1 -	S1 -	
		S2 -	S2 -	
		S3 -	S3 -	
		D1 -	D1 -	
		D2 -	D2 -	
Bの3位	=		=	
	S1 -		S1 -	
	S2 -		S2 -	
	S3 -		S3 -	
	D1 -		D1 -	
	D2 -		D2 -	
Cの3位	=	=		
	S1 -	S1 -		
	S2 -	S2 -		
	S3 -	S3 -		
	D1 -	D1 -		
	D2 -	D2 -		

E

	Bの2位	Cの2位	Aの3位	順位
Bの2位		=	=	
		S1 -	S1 -	
		S2 -	S2 -	
		S3 -	S3 -	
		D1 -	D1 -	
		D2 -	D2 -	
Cの2位	=		=	
	S1 -		S1 -	
	S2 -		S2 -	
	S3 -		S3 -	
	D1 -		D1 -	
	D2 -		D2 -	
Aの3位	=	=		
	S1 -	S1 -		
	S2 -	S2 -		
	S3 -	S3 -		
	D1 -	D1 -		
	D2 -	D2 -		

Dの1位

Eの1位

4位

	学校名	監督	No.1	No.2	No.3	No.4	No.5	No.6	No.7	No.8	No.9
1	松本県ヶ丘	坂口　孝雄	髙木　恵梨②	竹内　茉莉恵②	矢彦澤　里紗②	吉塚　真央②	百瀬　莉乃②	李　玲華②	伊藤　さくら①	上久保　菜央②	川上　桂奈②
2	松本蟻ケ崎	福田　孝子	下坂　麻子②	猿田　美帆①	狩野　ちな美②	中村　貴栄②	原　まみ②	滝澤　亜由美②	藤沢　かおり②	手塚　あかり②	丸山　夏輝②
3	松本第一	柵山寛之	三井沙貴恵①	鈴木　千咲②	平林　歩惟②	遠山　裕美②	原田紗希①	中野章代①	中村　涼香②	伊藤まどか①	西沢実里①
4	豊科	有賀　圭子	松林　朱音②	遠藤　美幸②	丸山　悠②	藤原　有希②	榛葉　順香①	白澤　美奈②	榛葉　歩巳②	奥原　紗希②	小林　聡恵①
5	塩尻志学館	有馬　総一郎	北原　利瑛②	武居　まどか①	平林　円香②	土田　万里②	三津屋　里菜②	齋藤　静香②	坂田　好恵①	滝内　麻未①	
6	松本美須々ヶ丘	木下博史	中野　美優②	大西　夏未②	矢島　幸子②	倉科　愛里②	堀川　友里恵①	吉田　香里②	古幡　絢②	荻野　瑛乃①	
7	松本深志	髙橋　聡	飯沼　理紗②	木戸　遥加②	西村　真衣②	仲前　朋美②	村上　遥香②	小幡　夏子②	春日　美紗②	矢ヶ崎　莉菜①	岩岡　彩夏①
8	田　川	日向　勉	西原　純②	中村　幸子②	大槻　彩香①	大内　咲①	濵　明日香①	塩入　麻耶①	姥貝　由里奈①	北岡　由実①	
9	梓川	池上　美鈴	各務　瑠璃子②	鈴木　美佳②	金坂　歩未②	青柳　伯江①	唐澤　菜実②	征矢野　愛②	小林　亜也菜②		