第５０回松本市市民体育大会秋季大会テニス競技
平成１９年９月３０日
松本市浅間温泉庭球場

高校男子ダブルス

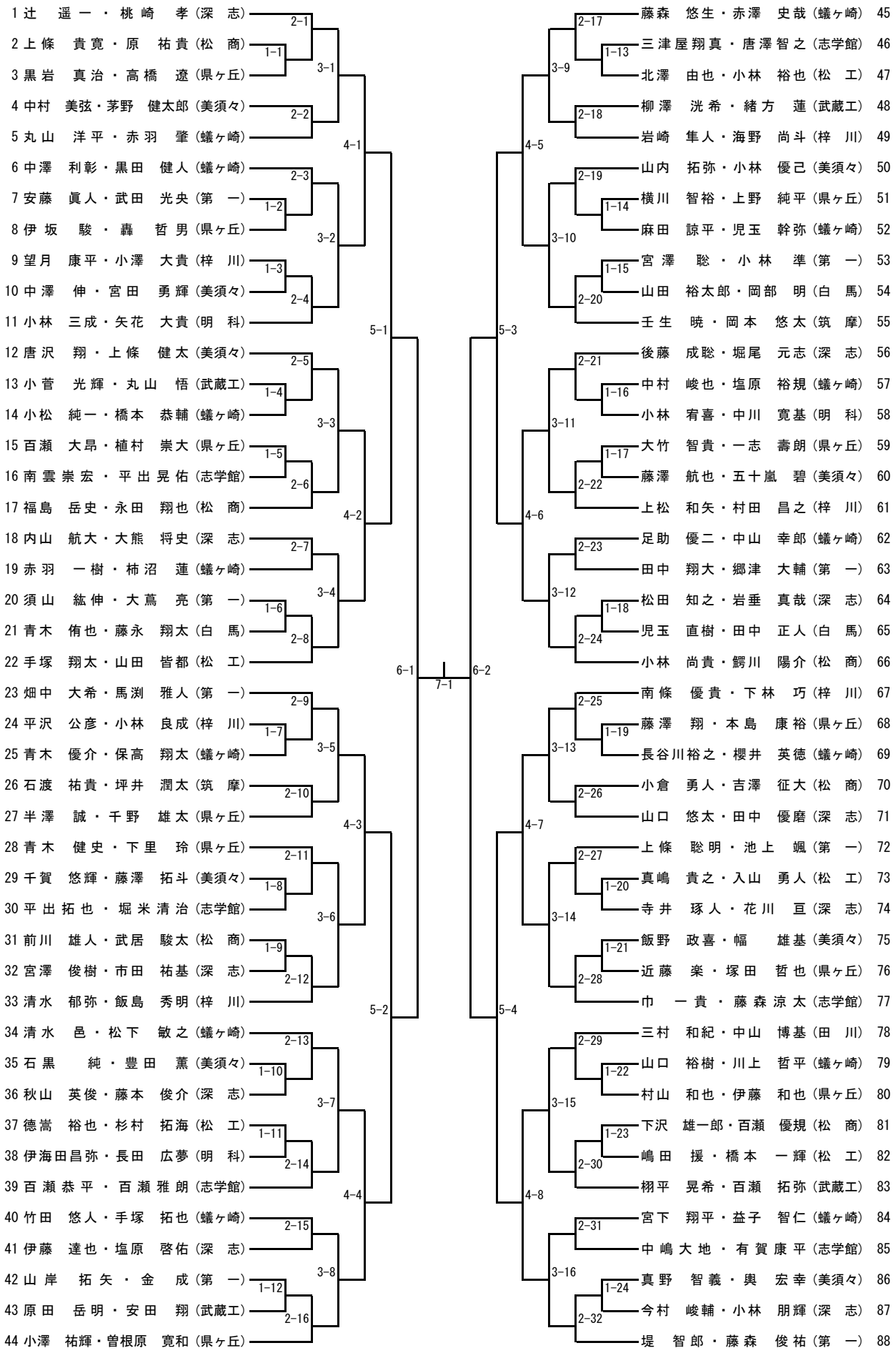

第50回松本市市民体育大会秋季大会テニス競技
平成19年9月30日
松本市浅間温泉庭球場
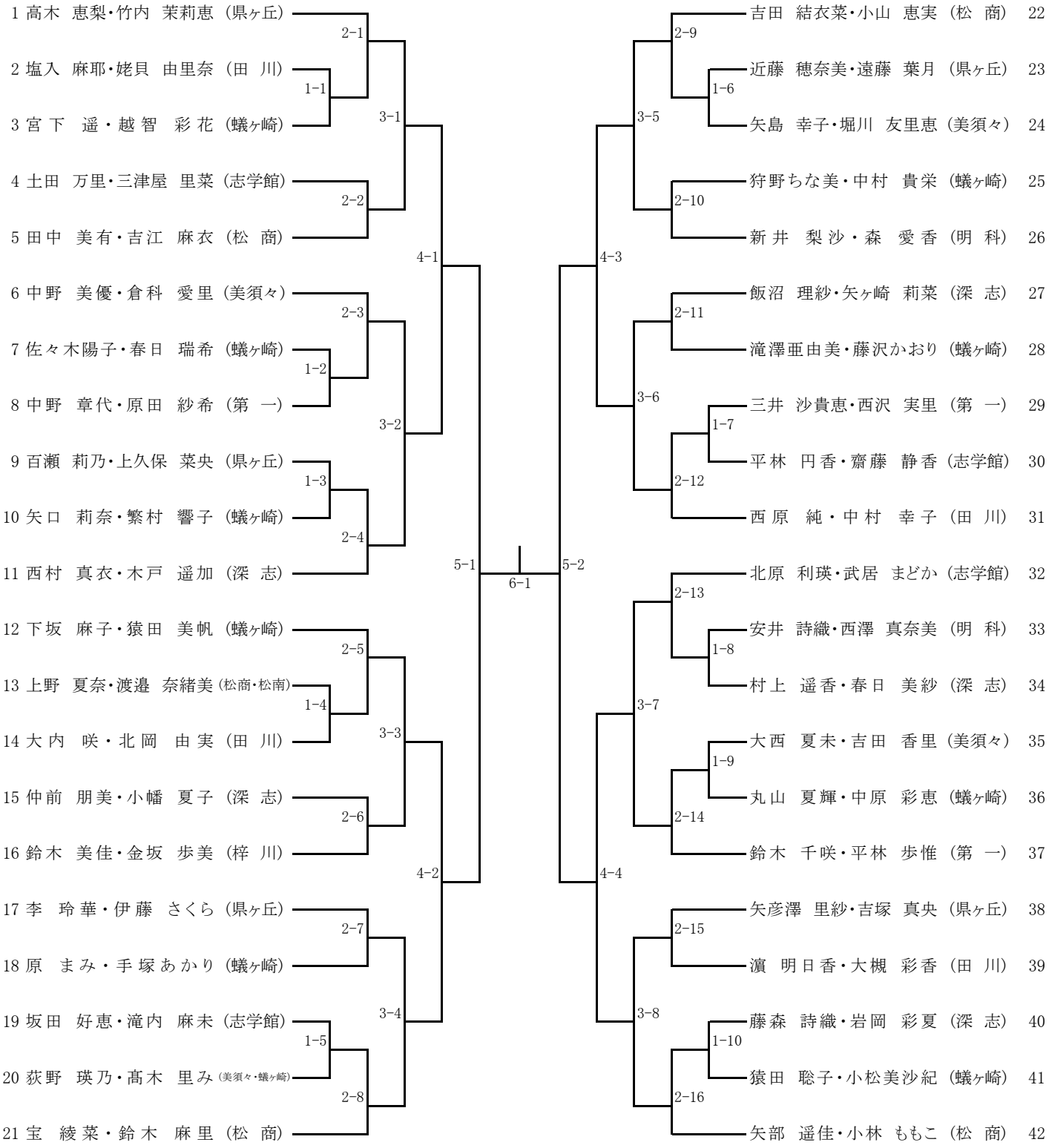
高校女子ダブルス