第54回松本市市民体育大会秋季大会
平成23年10月9日
松本市浅間温泉庭球場

高校女子ダブルス

1 臼山　陽菜子①･渡辺　はな①　(深　志)
2 有賀　遥菜②･斉藤　幸乃②　(志学館)
3 内藤　莉菜②･西原　美乃里②　(美須々)
4 鳥羽　友紀②･池上　美幸①　(松本一)
5 神山　楓②･百瀬　杏奈②　(梓　川)
6 大久保　祐希②･竹平　寛恵②　(県ヶ丘)
7 木藤　聖華②･桑沢　香里②　(豊　科)
8 澤野　千帆②･西澤　友璃①　(県ヶ丘)
9 松澤　萌②･小林　茜①　(深･美)
10 高橋　史帆②･繁村　玲子②　(志･田)
11 近藤　万微②･太田　悠以奈②　(深　志)
12 工藤　真由子①･古田　美樹①　(豊　科)
13 丸山　み穂②･池田　瑠華②　(松本一)

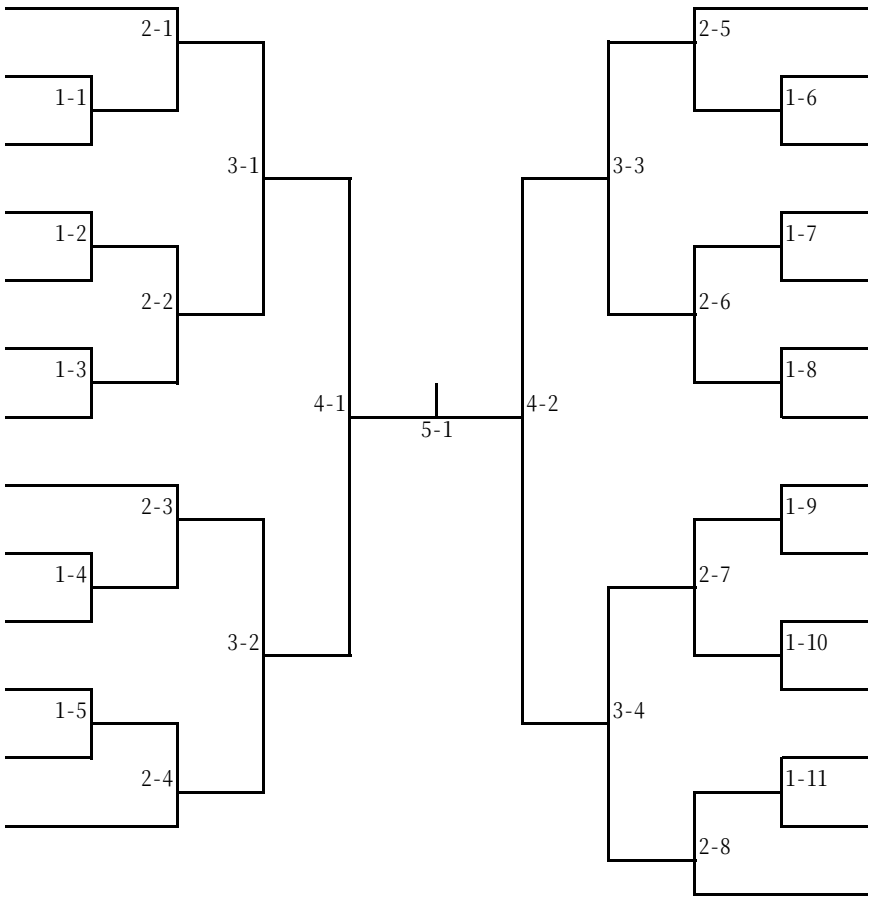

窪田　詩央奈②･千国　佑衣②　(県ヶ丘)　14
白鳥　晴菜①･大島　佳純①　(松本一)　15
落合　彩花②･繁村　奏子②　(梓　川)　16
佐藤　李奈②･小野　麗子②　(深　志)　17
川上　縁②･塩島　梓美②　(豊　科)　18
大崎　佑記②･松崎　明音①　(松本一)　19
小坂　杏②･伊藤　海玲②　(美須々)　20
望月　円花②･藤原　春華②　(松本一)　21
浅井　満帆②･祢津　弘美①　(県ヶ丘)　22
矢島　春奈②･宮田　圭②　(美須々)　23
市川　佳奈芽②･太田　阿矢加②　(志学館)　24
丸山　知穂②･細井　美結①　(県ヶ丘)　25
三浦　理紗①･向井　知佳①　(深　志)　26
永渡　未来②･岡村　綾音②　(豊　科)　27

第54回松本市市民体育大会秋季大会
平成23年10月9日
松本市浅間温泉庭球場
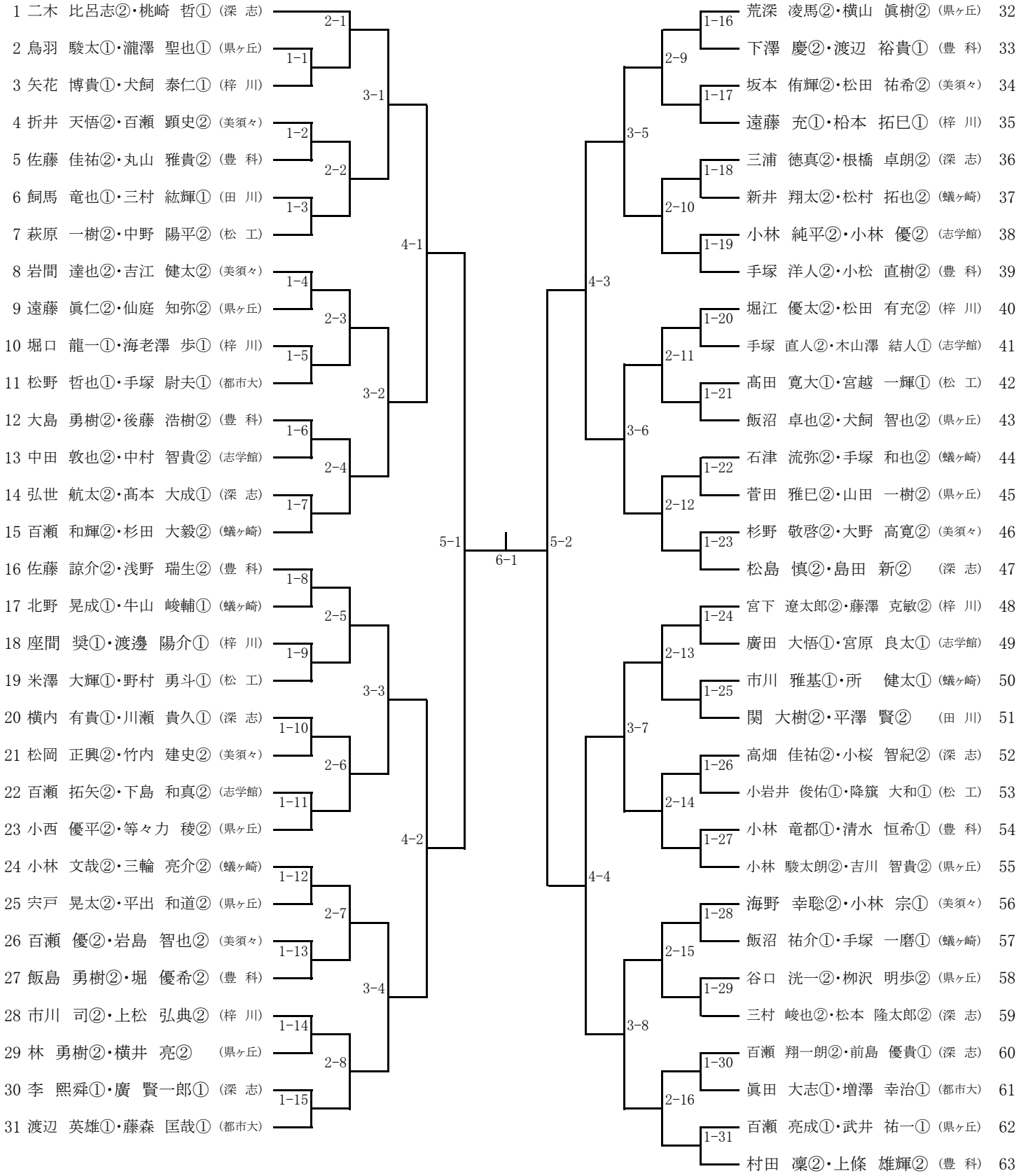
高校男子ダブルス